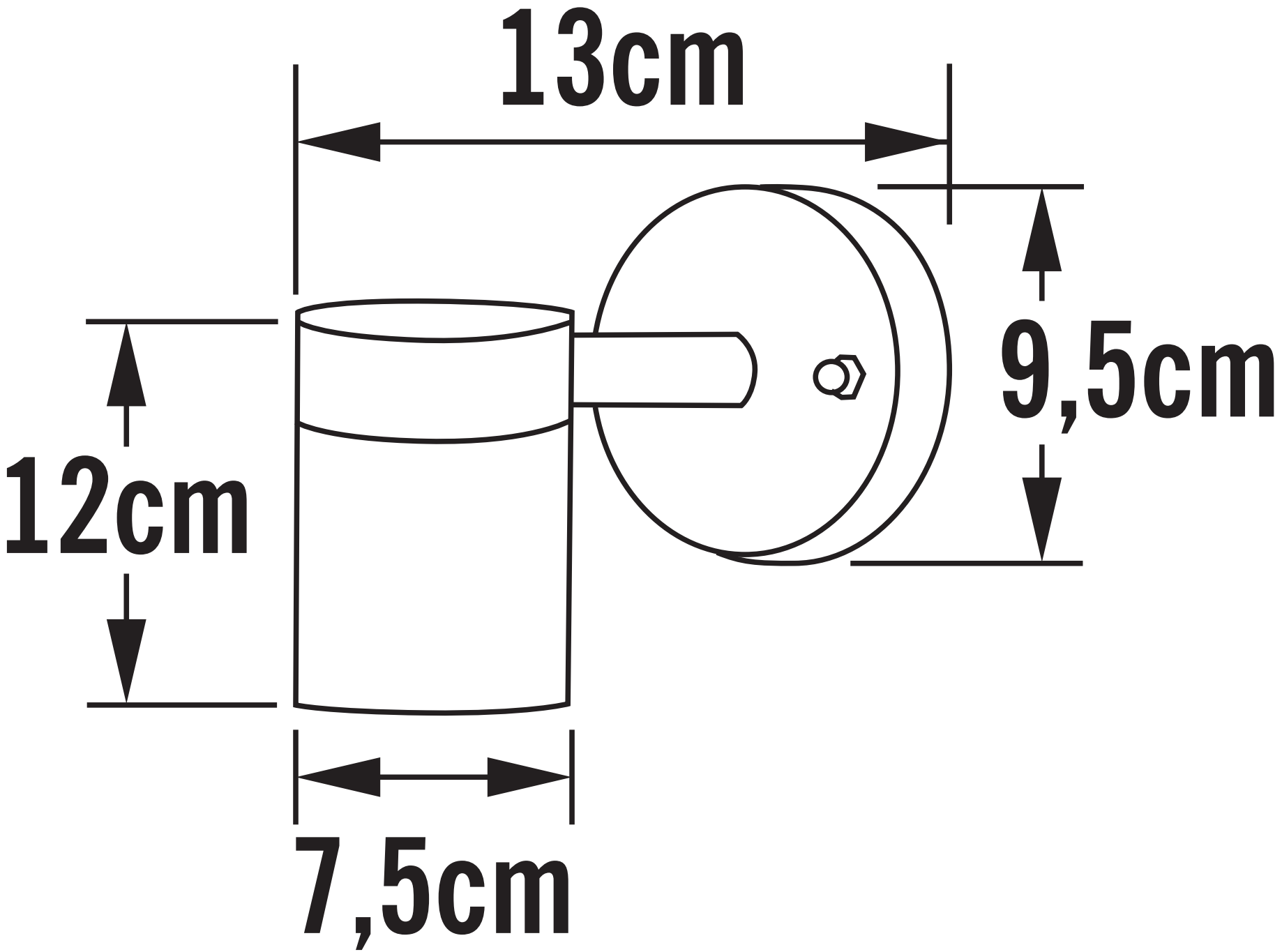
13cm
9,5cm
12cm
7,5cm