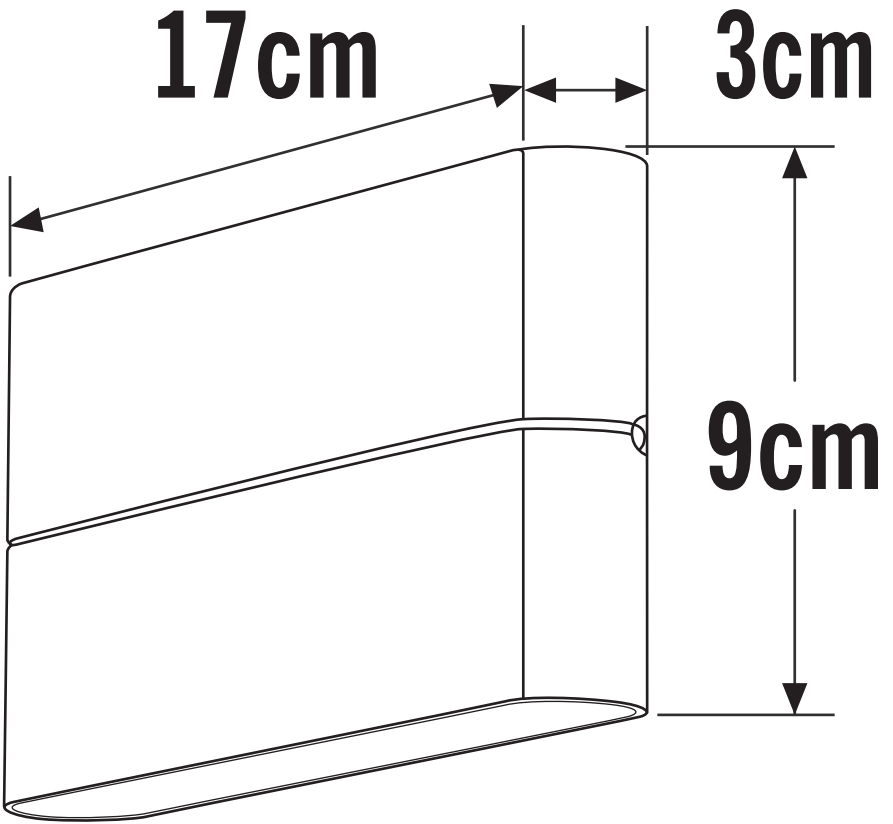
17cm
3cm
9cm